ЛИМЦ.60148.05.000.027

Перв. примен.

ЛИМЦ.60148.05.000.000

Справ. №

Подп. и дата

Инв. № дубл.

Взам. инв. №

Подп. и дата

Инв. № подл.

$\sqrt{}$ Ra 12,5 ($\sqrt{}$)

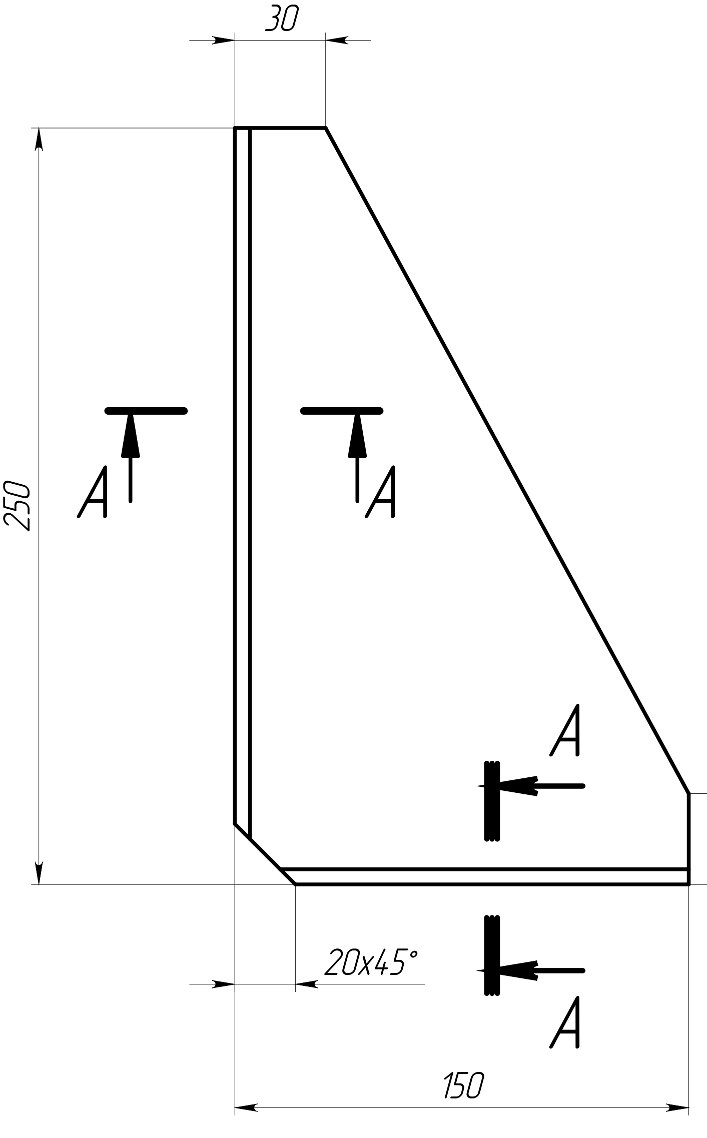

A–A (1:1)

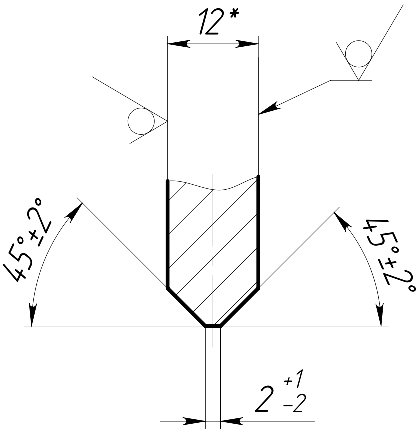

1. *ǔǬǅHǯǺ ǯǵì ǻǹǺǬǬŇǴ.
2. ǘǫâǅǯ ǮÑǹæåǴǅ ǹÑ ǍǘǙǜ 30893.2 - ǀK.
3. ǘåÆÅèǯ ǴÅÑHǴǅ ǹÅǅÆæǹǅÆÊ.
4. ǖǬÅǴǅÅÑǬǬÆÊ ÑǫÑǅƿǬäǯƿǅǯ äǯÅÆǯǰǬ.

	Нов.	ЛИМЦ.60148.32ИИ		13.03.26
Изм.	Лист	№ докум.	Подп.	Дата
Разраб.		Быков		11.3.26
Пров.		Лаптев		
Т. контр.		Волков		
Н. контр.		Ванина		
Утв.		Соломатин		

ЛИМЦ.60148.05.000.027

Ребро

Лит.	Масса	Масштаб
	2.21	1:2.5
Лист	Листов 1	

Лист $\frac{\text{Б–ПН–12 ГОСТ 19903–2015}}{\text{09Г2С ГОСТ 19281–2014}}$

АО "БТ"

Шифр:

Копировал

Формат А4